PALONNIERS À VENTOUSES POUR LE VERRE

DSZ2 - COMPACT

Double circuits de vide (600 à 900 kg)

Palonnier compact, rotatif manuellement sur 360° et basculant sur 90° (Disponible en version manuel ou en version aide hydraulique).

Grand frère du palonnier DSKZ2, le modèle DSZ2 permet une manutention verticale jusqu'à 900 kg.

Matériel idéal pour être utilisé sur les mini-grues car son poids propre est moins pénalisant par rapport à un palonnier entièrement motorisé.

Cet appareil est **autonome**, la pompe à vide fonctionnant sur batterie 12 volts avec chargeur intégré dans l'ossature ou en alimentation directe 220 Volts mono. Grande autonomie d'utilisation car la pompe s'arrête dès que le vide suffisant est atteint.

CARACTÉRISTIQUES TECHNIQUES DSZ2 - COMPACT

Système de vide				
Double circuits	2 pompes et 2 réserves de vide			
Propriété				
Matériaux à manutentionner	Non poreux			
Surface	Propre, plane et sèche			
Exemple	Verre, métal, plastique…			
Diamètre des ventouses				
Approximativement	330 mm			
Qualité de la ventouse	Caoutchouc noir avec triple lèvres. Abrasion possible Résistance à la chaleur jusqu'à 100°			
Nombre de ventouses	6	8	10	12
Nombre de rallonges	0	2	4	6
Capacité de levage				
(sur une surface propre et sèche à 60 % de vide)				
Vertical kg	450	600	750	900
Horizontal kg	450	600	750	900
Dimensions du palonnier				
Mini	1.300 x 780 mm			
Maxi	2.180 x 1.320 mm			
Epaisseur				
Approximativement	190 mm			
Poids	120 kg			
Alimentation				
Pompe	Batterie 12 volts			
Chargeur	230 Volt 50/60 Hz 1Ph			
Accessoires				
Standard	Rallonges de stabilité Support de stockage			
Accessoires				
Options	Vérin hydraulique (aide au basculement) Commande à câble « aspirer/relâcher » Radio-commande « aspirer/relâcher »			

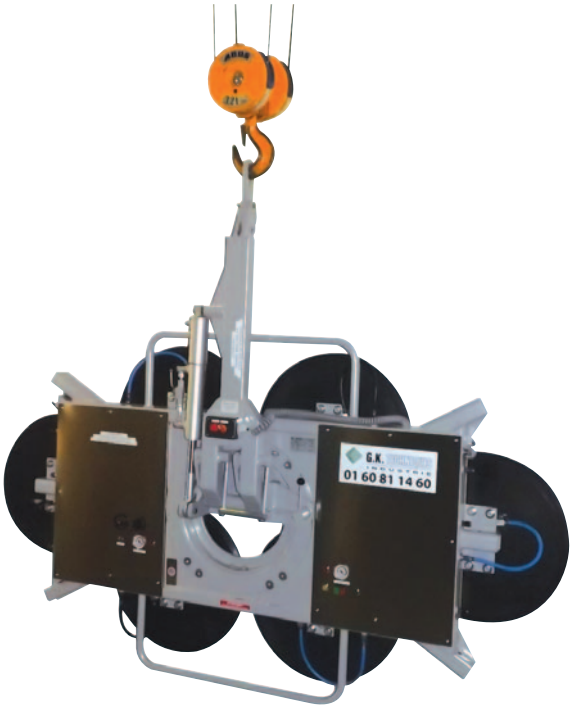

Palonnier DSZ2 Goliath
(option)

	Vertical
	Rotation sur 360°
	Basculement sur 90°

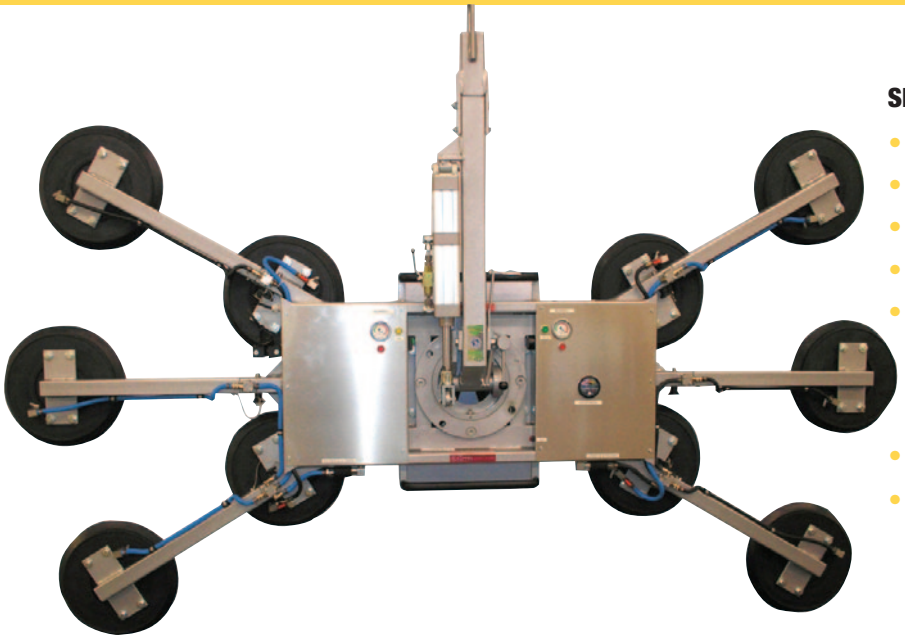

SÉCURITÉS ET FONCTIONNALITÉS

- Rotation manuelle 360 ° avec arrêt tous les 45°.
- Basculement manuel 90° avec option aide hydraulique.
- Ventouses condamnables par raccord rapide.
- Œillet de préhension réglable en profondeur.
- Systèmes de vide (Norme EN 13155).
  - 2 vannes ¼ de tour aspirer/relâcher
  - 2 réserves de vide avec clapet anti-retour
  - Batterie 12 volts en cas de coupure électrique
- Contrôle du vide par vacuomètre et vacuostat.
- Lampe témoin et alarme sonore d'indication de charge.
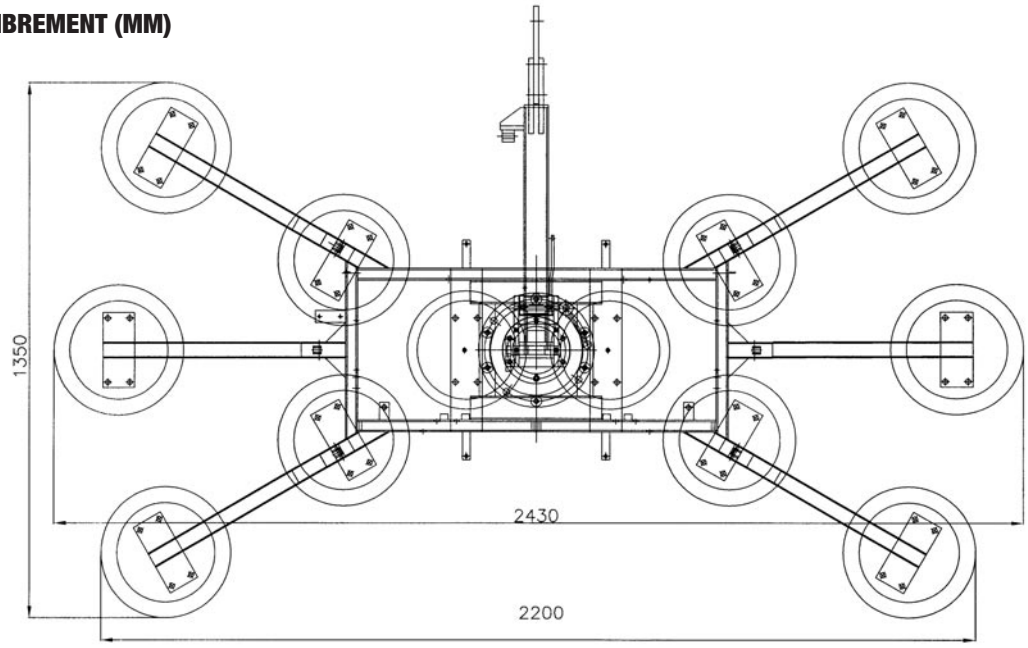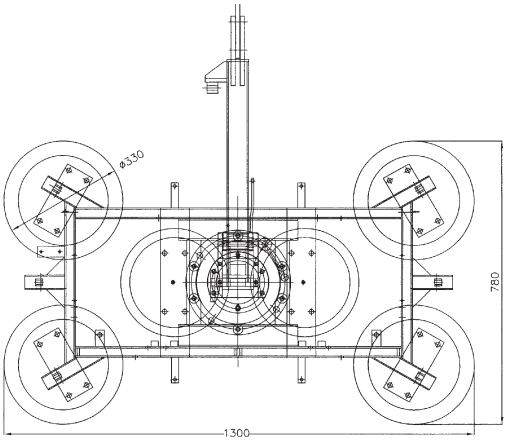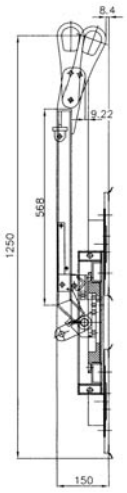
ENCOMBREMENT (MM)